令和2年度　第73回秋季千葉県高等学校野球大会

組　合　せ　・　結　果

9月19日(土)・20日(日)・21日(月)・22日(火)・26日(土)・27日(日)、10月3日(土)・4日(日)　(雨天順延)

球　場
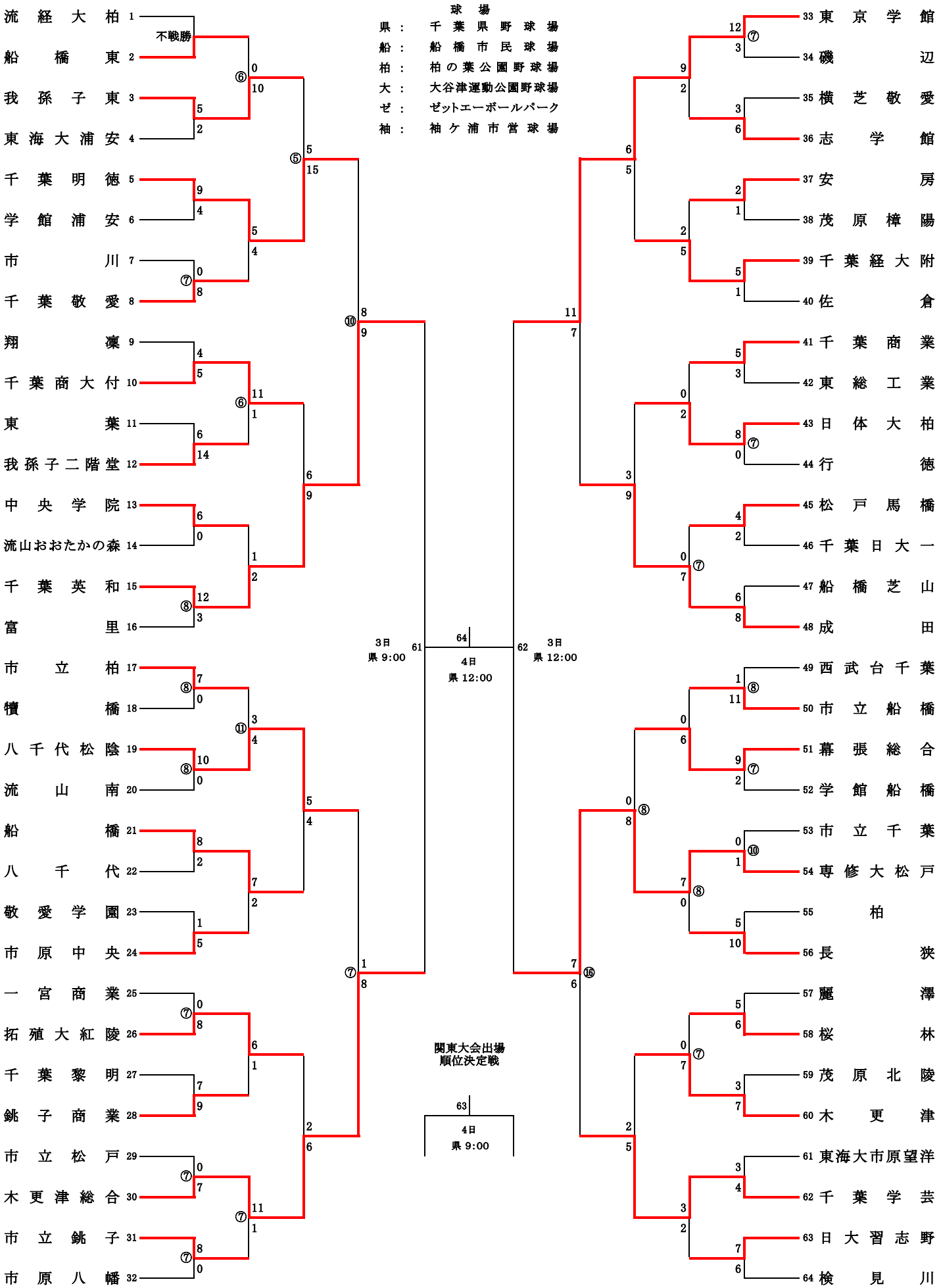
県：	千葉県野球場
船：	船橋市民球場
柏：	柏の葉公園野球場
大：	大谷津運動公園野球場
ゼ：	ゼットエーボールパーク
袖：	袖ケ浦市営球場