令和5年度　第76回秋季千葉県高等学校野球大会

試　合　結　果

9月16日(土)・17日(日)・23日(土)・24日(日)・25日(月)・30日(土)、10月1日(日)　(雨天順延)

球　場

県：	県総合ＳＣ野球場
船：	船橋市民球場
浦：	浦安市運動公園野球場
柏：	柏の葉公園野球場
大：	大谷津運動公園野球場
ゼ：	ゼットエーボールパーク
袖：	袖ケ浦市営球場

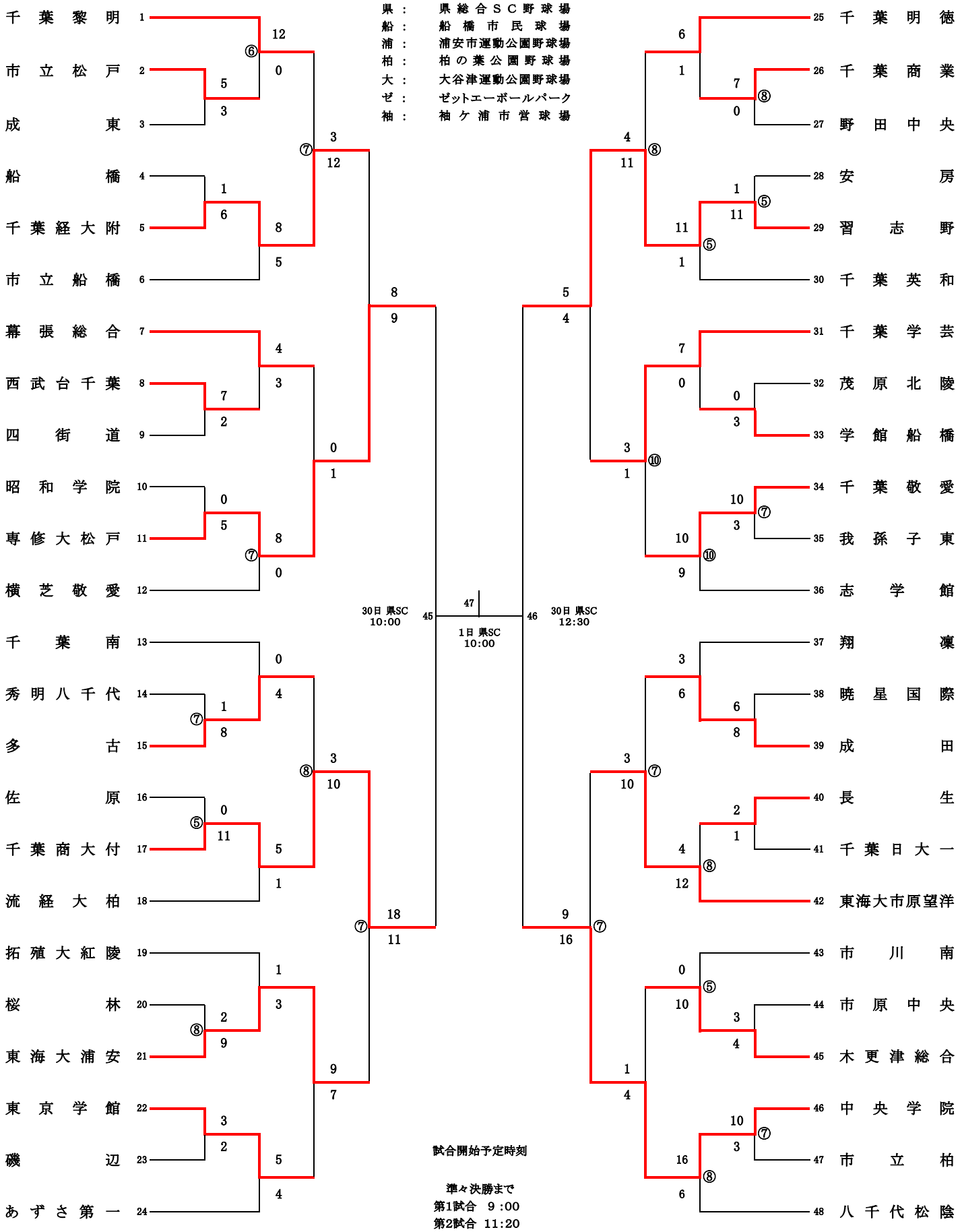

試合開始予定時刻

準々決勝まで
第1試合　9 :00
第2試合　11:20
第3試合　13:40