第107回全国高等学校野球選手権千葉大会

組　　合　　せ

7月5日(土)～7月27日(日)(雨天順延)　但し6日(日)・21日(月)・24日(木)・26日(土)は調整日　7日(月)・8日(火)・9日(水)は実施せず

球　場

県	千葉県総合ＳＣ野球場
青	青葉の森公園野球場
カ	第一カッター球場
船	船橋市民野球場
浦	浦安市運動公園野球場
柏	柏の葉公園野球場
び	なごみの米里 びーちゃんフィールド大多喜野球場
長	長生の森公園野球場
ゼ	ゼットエーボールパーク
袖	袖ケ浦市営球場
マ	ＺＯＺＯマリンスタジアム

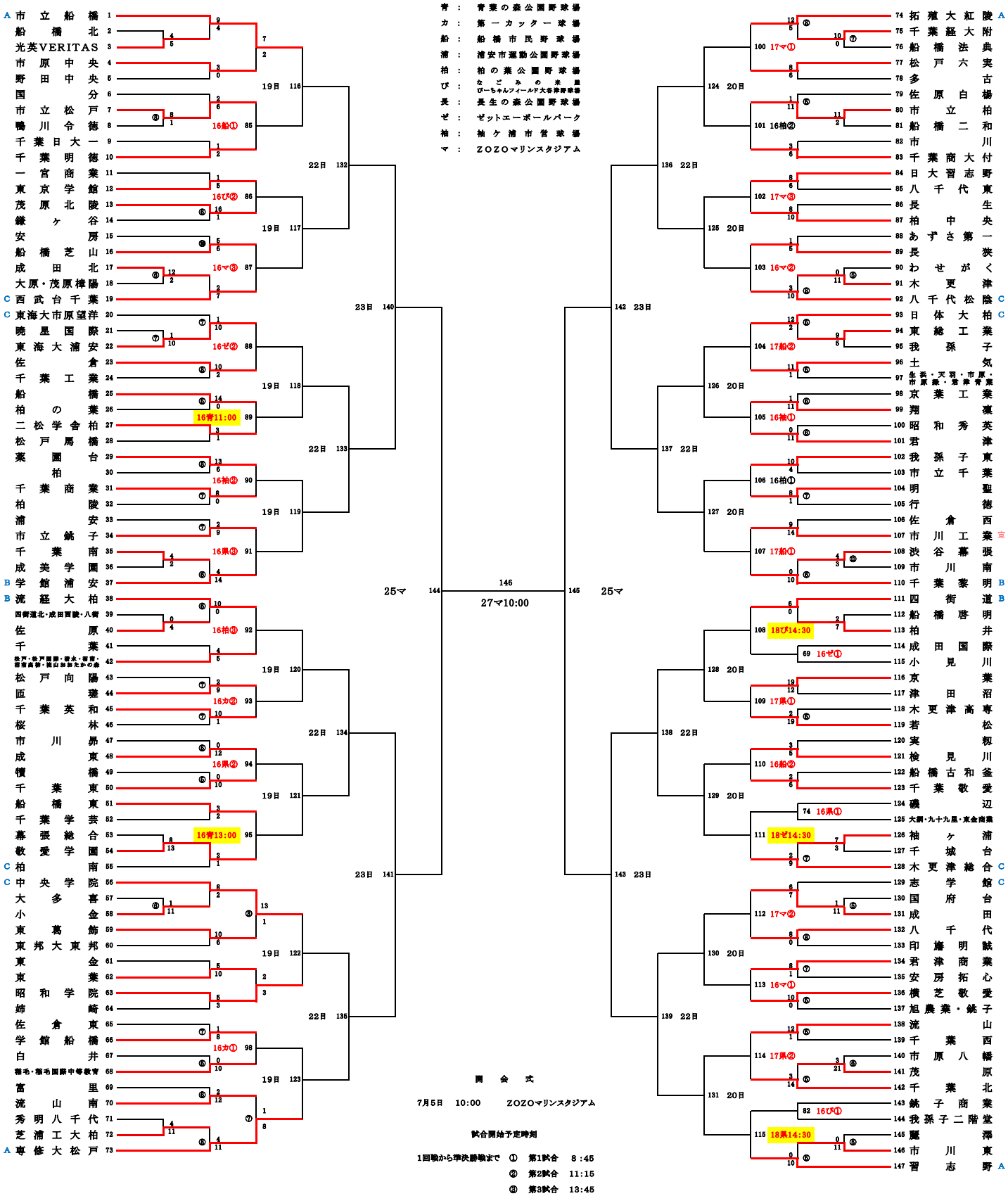

開　会　式

7月5日　10:00　　ＺＯＺＯマリンスタジアム

試合開始予定時刻

1回戦から準決勝戦まで　①　第1試合　8：45
②　第2試合　11:15
③　第3試合　13:45

※　4回戦から準々決勝戦の試合日程は、3回戦終了後に発表します。