令和7年度 第78回秋季千葉県高等学校野球大会

組　合　せ

9月20日(土)・21日(日)・27日(土)・28日(日)、10月4日(土)・5日(日) (雨天順延)

球　場

県：	県総合ＳＣ野球場
船：	船橋市民球場
浦：	浦安市運動公園野球場
柏：	柏の葉公園野球場
び：	なごみの米屋 びーちゃんフィールド大谷津野球場
長：	長生の森公園野球場
ゼ：	ゼットエーボールパーク
袖：	袖ケ浦市営球場

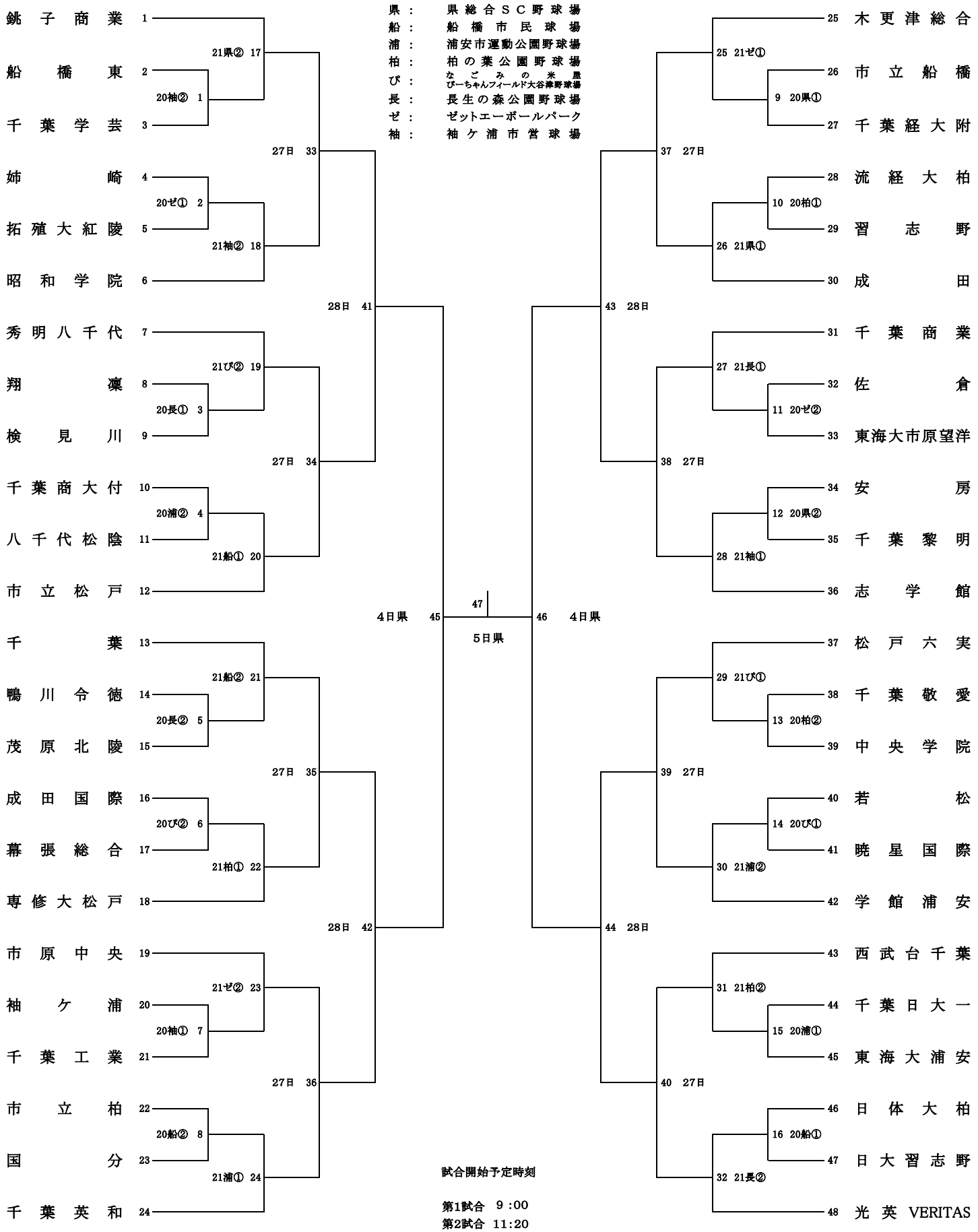

試合開始予定時刻

第1試合　9 :00
第2試合　11:20
第3試合　13:40