# 第108回全国高等学校野球選手権千葉大会

## 組　　合　　せ

7月4日(土)～7月26日(日)(雨天順延)　但し5日(日)・16日(木)・17日(金)・19日(日)・21日(火)・23日(水)・25日(土)は調整日　6日(月)・7日(火)・8日(水)は実施せず

### 球場

| | |
|---|---|
| 県： | 千葉県総合ＳＣ野球場 |
| 青： | 青葉の森公園野球場 |
| カ： | 第一カッター球場 |
| 船： | 船橋市民野球場 |
| 浦： | 京葉ガスクラシモスタジアム浦安 |
| 柏： | 柏の葉公園野球場 |
| び： | びーちゃんフィールド大谷津野球場 |
| 長： | 長生の森公園野球場 |
| ゼ： | ゼットエーボールパーク |
| Ａ： | ＡＤＥＫＡ袖ケ浦球場 |
| マ： | ＺＯＺＯマリンスタジアム |

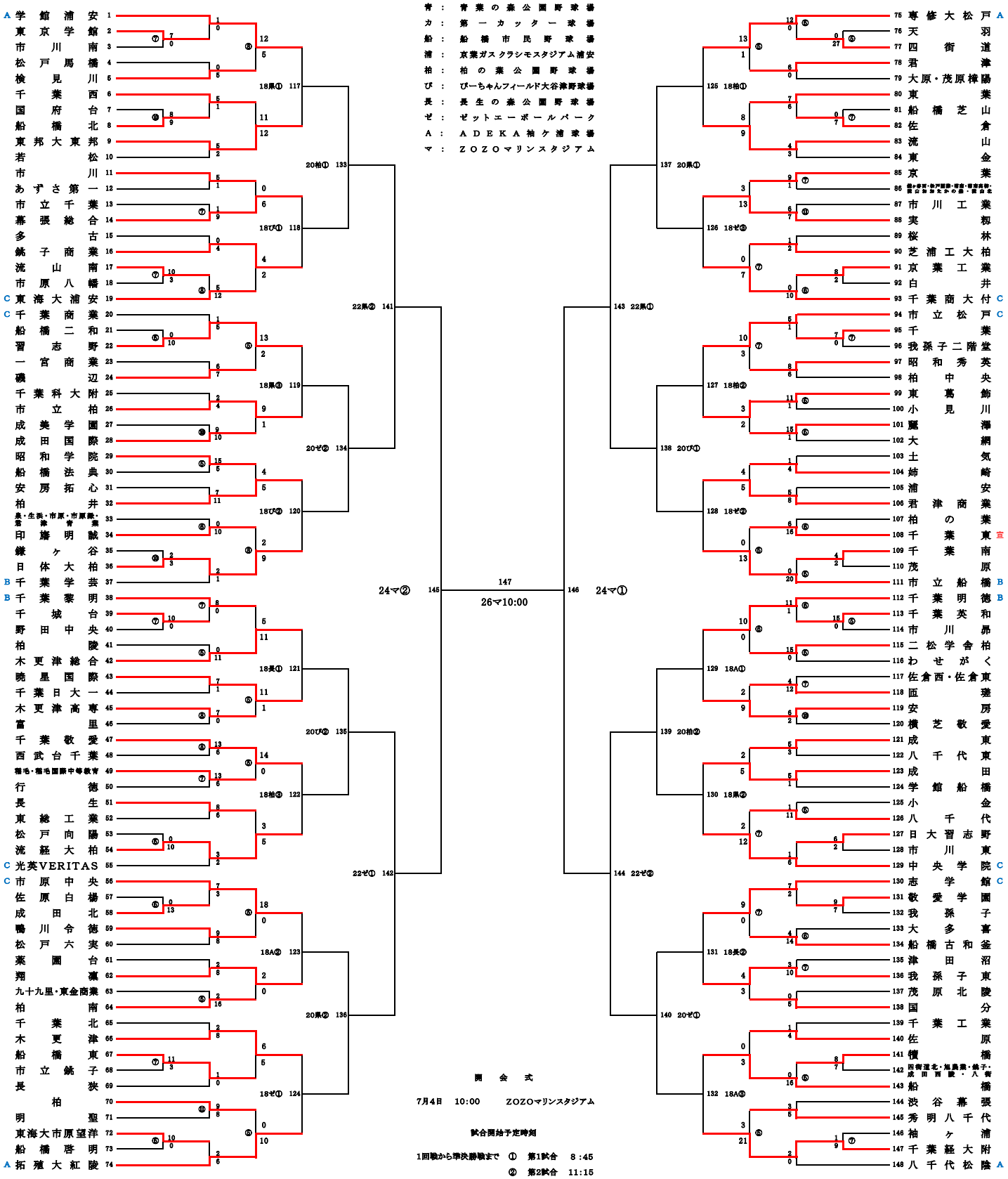


**開　会　式**

7月4日　10:00　　ZOZOマリンスタジアム

**試合開始予定時刻**

1回戦から準決勝戦まで　① 第1試合　8：45
② 第2試合　11:15
③ 第3試合　13:45